CK-S600MI/CI-19RS V5

600 万像素 1/1.8" CMOS 千兆以太网工业面阵相机

CK-S600MI/CI-19RS V5 二代工业面阵相机，采用全新硬件平台实现更低功耗，搭载 Sony 的 IMX178 CMOS 芯片，动态范围高，信噪比好，图像质量优异。通过千兆以太网接口传输图像，可快速实时传输数据，全分辨率下帧率可达 19.5 fps。



GENICAM GiGE

功能特性

- 全新硬件平台，优化逻辑资源，大幅降低功耗
- 支持自动或手动调节增益、曝光时间、LUT、Gamma 校正等
- 彩色相机植入 CCM 功能，图像质量优异
- 千兆网接口，无中继情况下，最大传输距离可达 100m
- 新一代外观结构设计，支持四面安装
- 兼容 GigE Vision V2.0 协议及 GenICam 标准，无缝接入第三方软件

应用行业

电子半导体、工厂自动化、食品饮料、医药包装等

外形尺寸

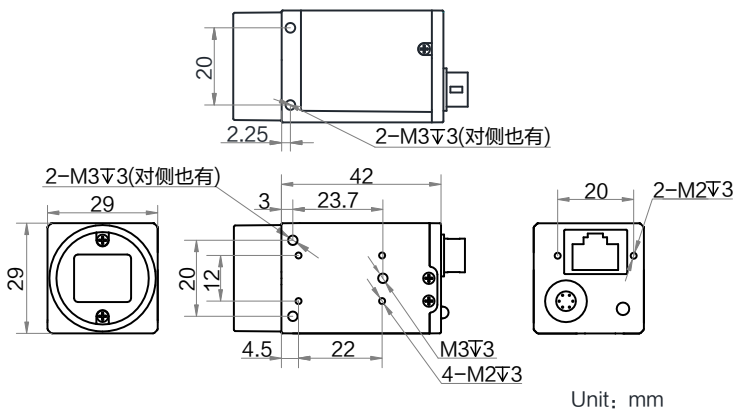

Unit：mm

Sensor 响应曲线

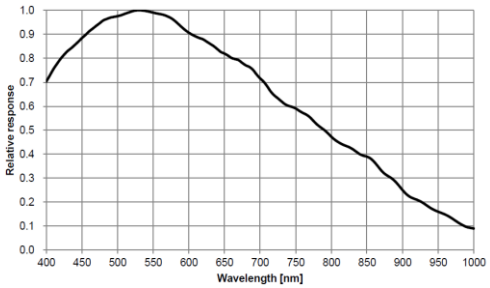

CK-S600MI-19RS V5 量子效率

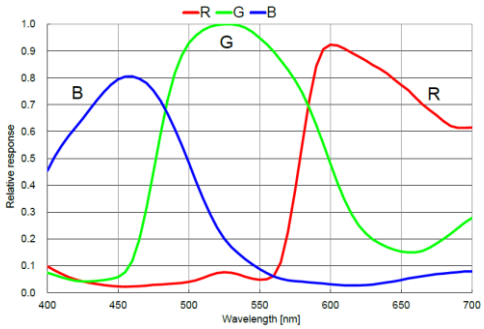

CK-S600CI-19RS V5 量子效率

订货型号

黑白相机：CK-S600MI-19RS V5

彩色相机：CK-S600CI-19RS V5

技术参数

型号 / 参数	CK-S600MI-19RS V5	CK-S600CI-19RS V5
	600 万像素 1/1.8” CMOS 千兆以太网工业面阵相机	
性能		
传感器类型	CMOS，卷帘快门	
传感器型号	Sony IMX178	
像元尺寸	2.4 μm × 2.4 μm	
靶面尺寸	1/1.8”	
分辨率	3072 × 2048	
最大帧率	19.5 fps @3072 × 2048 Mono 8	19.5 fps @3072 × 2048 Bayer RG 8
动态范围	71.3 dB	
信噪比	41.3 dB	
增益	0 dB ~ 24 dB	
曝光时间	25 μs ~ 2.5 sec	
快门模式	支持自动曝光、手动曝光、一键曝光模式，支持 Global Reset 功能	
黑白/彩色	黑白	彩色
像素格式	Mono 8/10/10Packed/12/12Packed	Mono 8 Bayer RG 8/10/10Packed/12/12Packed YUV422Packed，YUV422_YUYV_Packed RGB 8，BGR 8
Binning	支持 1 × 1，2 × 2，4 × 4	
下采样	支持 1 × 1，2 × 2，4 × 4	
镜像	支持水平镜像、垂直镜像输出	
电气特性		
数据接口	Gigabit Ethernet（1000Mbit/s）兼容 Fast Ethernet（100Mbit/s）	
数字 I/O	6-pin P7 接头提供供电和 I/O：1 路光耦隔离输入（Line0），1 路光耦隔离输出（Line1），1 路双向可配置非隔离 I/O（Line2）	
供电	9 ~ 24 VDC，支持 PoE 供电	
典型功耗	1.4 W@12 VDC	
结构		
镜头接口	C-Mount	
外形尺寸	29 mm × 29 mm × 42 mm	
重量	约 100 g	
IP 防护等级	IP40（正确安装镜头以及线缆的情况下）	
温度	工作温度-30℃ ~ 60℃，储藏温度-30℃ ~ 80℃	
湿度	20% ~ 95%RH 无冷凝	
一般规范		
软件	CKVisionBuilder 或第三方支持 GigE Vision 协议软件	
操作系统	Windows 7/10/11 32/64bits，Linux 32/64bits	
协议/标准	GigE Vision V2.0，GenICam	
认证	CE，RoHS，KC	