产品安装尺寸图 Product installation dimensions	名称：环形光源（CK-RL） Name: Circular lights
	型号：CK-RL12015 Model number：CK-RL12015

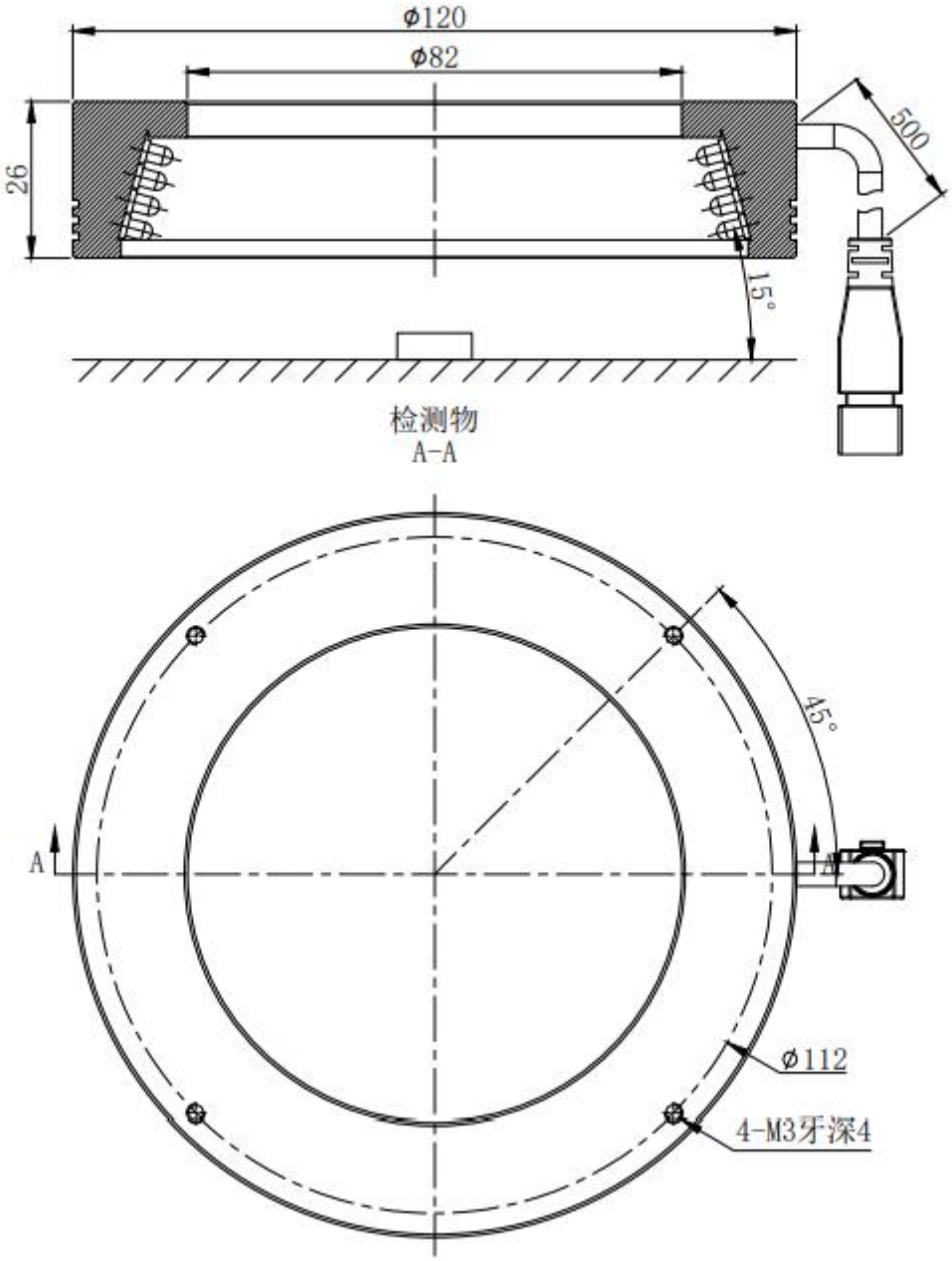

深圳市创科自动化控制技术有限公司
CK Machine Vision Technology Co., Ltd.
电话(Tel)：+86 755 33938281 / 33938283 传真：+86 755 33938285
邮箱(E-mail)：info@ckvision.net 网址(hppt)：www.ckvision.net
总部地址：深圳市宝安区新桥街道洪田路155号创新智慧港1栋B座1105
Address: Room 1105, Block B, Building 1, Innovation Wisdom Port, 155 Hongtian Road, Xinqiao Street, Bao'an District, Shenzhen

关注官方微信公众号
Follow the official wechat account